FuehlerSysteme eNET International
Die Marke für Sensorik

D **DATENBLATT**

WRG2/O

Windrichtungsgeber - Compact

Messgrösse: Windrichtung
Ausgang: 0-10 V, 4-20 mA
Besondere Merkmale: Beheizte Kugellager

MADE IN GERMANY

Beschreibung

Der Windrichtungsgeber WRG2/O dient zur Erfassung der horizontalen Windrichtung. Der Messwert wird als elektrisches analoges Signal ausgegeben. Die bereitgestellte Messgröße ist ideal auf die Einspeisung in Anzeigegeräte, Registriergeräte, Datalogger sowie Prozessleitsysteme abgestimmt. Für den Winterbetrieb sind die Geräte mit einer elektronisch geregelten Heizung ausgestattet, um die Leichtgängigkeit der Kugellager zu gewährleisten und eine Eisbildung am Spalt der äußeren Rotationsteile zu verhindern. Die elektrische Versorgung der Windgeberheizung erfolgt z.B. mit unserem Netzgerät.

Technische Daten

Messprinzip	TMR-Sensor (Tunnel Magneto Resistance)
Messbereich Windrichtung	0-360°, Auflösung 1°
Überlebensgeschwindigkeit	maximal 80 m/s, 30 Minuten
Spannungsversorgung	8/15...30 V DC
Spannungsversorgung Heizung	24 V DC/AC, max. 20 W
Analogausgang	0-10 V, 4-20 mA
Elektrischer Anschluss	PG-Verschraubung 12 m Kabel LiYCY 6 x 0,25 mm² (im Lieferumfang enthalten)
Gehäuse	Aluminium (AlMgSi1), eloxiert
Material	Windfahne: Kunststoff mit Kohlefaser (PC-GF10), Fuss: Kunststoff (POM H2320)
Gewicht	ca. 300 g + 75 g / m Kabel
Schutzart	IP55
Montage	z.B. auf Mastrohr mit Aufnahmegewinde Pg 21 oder Bohrung Ø 29 mm
Zulassungen	CE, EAC, RoHS

Varianten

Artikelnummer		
Spannungsversorgung	Windrichtung	Ausgang Windrichtung

WRG2/O-10		
24 V AC/DC	0-360°	0-10 V

WRG2/O-50		
24 V AC/DC	0-360°	4-20 mA

Zubehör

ZM/O
Meteorologie-Zubehör

FS6901
Standfuss mit Mastrohr
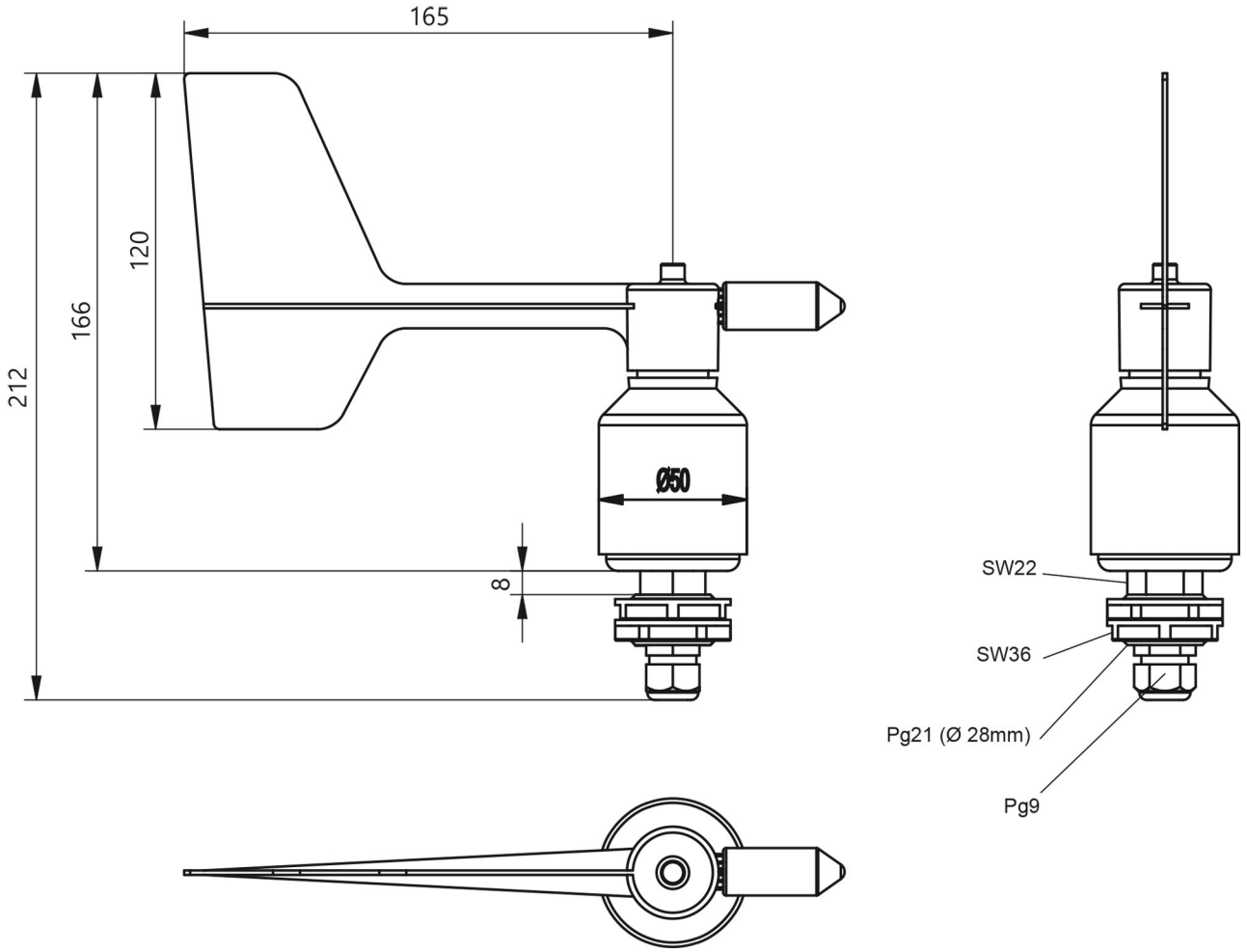
Masszeichnung