FuehlerSysteme eNET International
Die Marke für Sensorik

D **DATENBLATT**

UM1/E

Unterputz-Raumtemperatur-Messumformer, aktiver Ausgang (0-10 V oder 4-20 mA)

Messgrösse: Temperatur
Ausgang: 0-10 V, 4-20 mA
Besondere Merkmale: Schalterprogramm frei wählbar

MADE IN GERMANY

Beschreibung

Der UM1/E Unterputz-Temperaturmessumformer erfasst die Temperatur über den Sensor innerhalb des Gehäuses und wandelt diesen Messwert in ein lineares Ausgangssignal 0-10 V bzw. 4-20 mA um. Der Raumtemperaturmessumformer wird z.B. in Büros, Wohnungen direkt in die Unterputzdose montiert und ist in allen gängigen Schalterprogrammen erhältlich. Im Fall einer Abweichung zur Referenztemperatur kann die Feinkalibrierung direkt am Gerät erfolgen.

Technische Daten

Messbereich Temp.	0...+50°C
Skalierungen	-50...0°C, -50...+50°C, -50...+150°C, -30...+20°C, -30...+70°C, -20...+50°C, -20...+80°C, -20...+120°C, -20...+150°C, -10...+15°C, 0...+50°C, 0...+100°C, 0...+150°C, 0...+200°C, 0...+250°C, +10...+35°C
Genauigkeit	±0,2 K + max. ±1,5% Spanne
Spannungsversorgung analog 0-10 V	24 V AC/DC (±5%)
Spannungsversorgung analog 4-20 mA	15...36 V DC, bürdenabhängig (Ubmin = 15 V + RLast*0,02A)
Stromaufnahme bei 0-10 V	Typ. 10 mA
Stromaufnahme bei 4-20 mA	max. 20 mA / Ausgang
Analogausgang 0-10 V	3-Leiteranschluss, min. Lastwiderstand 100 kOhm
Analogausgang 4-20 mA	2-Leiteranschluss (Transmitter), max. RLast(Ohm) = (+Ub - 15 V) / 0,02 A
Elektrischer Anschluss	Steckklemmen max. 1,5 mm²
Schalterprogramm	Busch Jäger (BJ), Gira (G), Jung (J), Berker (B), Merten (M)
Schutzart	IP20
Schutzklasse	III
Arbeitsbereich r.F.	0...98% r.F. in schadstofffreier, nicht kondensierender Luft
Betriebstemperatur	Elektronik: -20...+70°C
Lagertemperatur	-20...+70°C
Montage	auf Unterputzdose, Durchmesser 55 mm
Zulassungen	CE, EAC, RoHS

Varianten

Artikelnummer		
MB Temp. voreingestellt	Ausgang Temperatur	Schalterprogramm

UM1/E-I-G01		
0...+50°C	4-20 mA	GIRA Standard 55, Reinweiss seidenmatt

UM1/E-U-G01		
0...+50°C	0-10 V	GIRA Standard 55, Reinweiss seidenmatt

Zubehör

motrona AX350

AX350: touchMATRIX® Prozessanzeige mit zwei 16 Bit Analog-Eingängen, Touchscreen und Grafikdisplay

motrona AX020

AX020: Prozessanzeige für analoge Normsignale
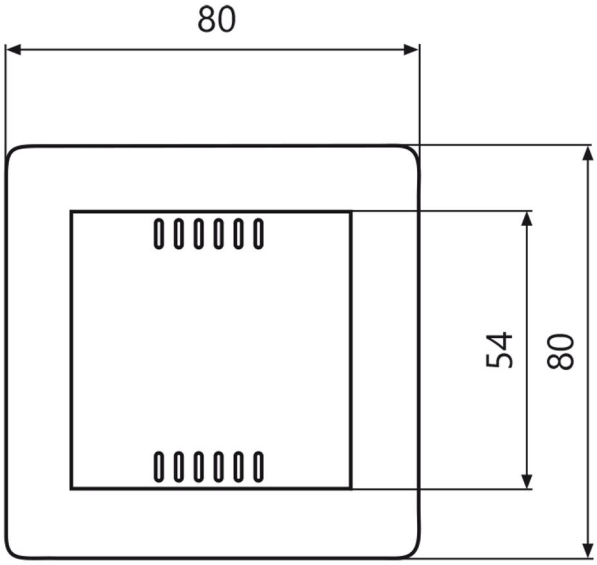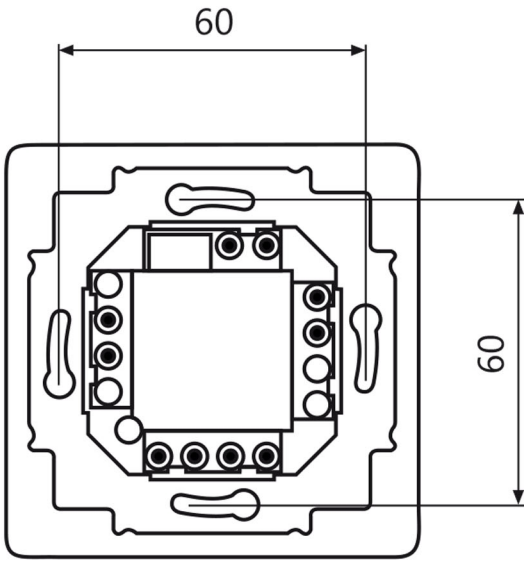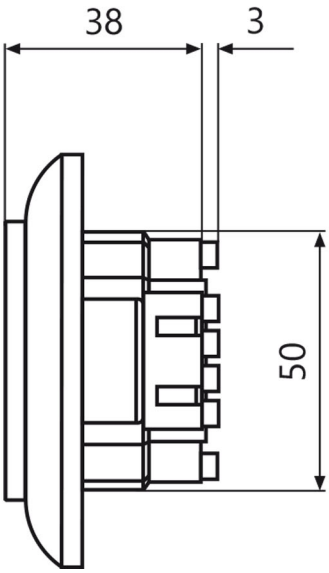
Masszeichnung