FuehlerSysteme eNET International
Die Marke für Sensorik

D **DATENBLATT**

TH01

Tauchhülsen - Edelstahl, d=8mm, Pmax 40 bar

Messgrösse: -
Ausgang: -
Besondere Merkmale: Edelstahl, Pmax. 40 bar, Aussendurchmesser 9mm

MADE IN GERMANY

Beschreibung

Unter der Typenbezeichnung TH01 finden Sie Tauchhülsen als Zubehör für Temperaturfühler. Die Tauchhülsen werden in der Ausführungen Edelstahl gefertigt. Die Edelstahltauchhülsen haben einen erweiterten Druckbereich von bis zu 40 bar und können bis zu einen Temperaturbereich von +600°C eingesetzt werden.

Technische Daten

Material	Tauchhülse: Edelstahl VA 1.4404
Druckfestigkeit	Tauchhülse Edelstahl: Pmax. 40 bar mit G1/2 Zoll
Abmessungen	Tauchhülse Edelstahl: Aussen Ø 8 mm / Innen Ø 6,5 mm, Gewinde G1/2 Zoll
Betriebstemperatur	Tmax. +600°C
Montage	Einschraubgewinde

Varianten

Artikelnummer
Einbaulänge

TH01-0250
250 mm

TH01-0300
300 mm

TH01-0350
350 mm

TH01-0400
400 mm

Zubehör

TF4/E

Tauchtemperaturfühler mit Gehäuse und flexibler Silikonleitung

TF1/E

Tauchtemperaturfühler mit Gehäuse

TF8/E

Tauchtemperaturfühler mit M12 Steckverbinder

TF5/E

Tauchtemperaturfühler mit Silikonleitung

TF7/E

Tauchtemperaturfühler mit Steckverbinder nach DIN EN 175301
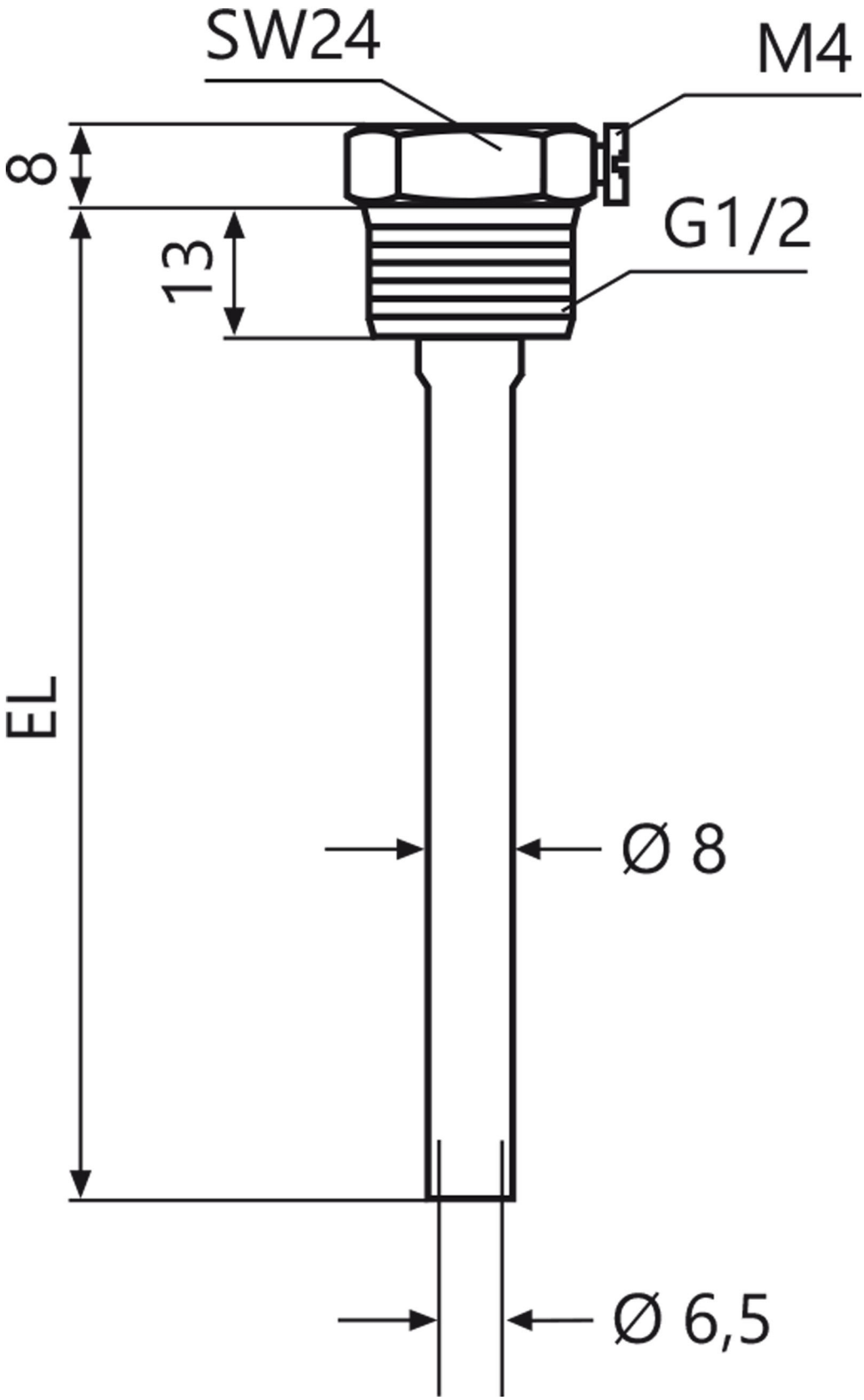
Masszeichnung