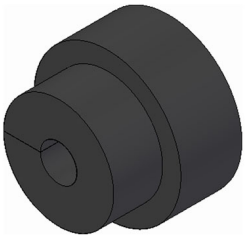

ST/E-Z

Steckverbindungen Zubehör

Messgrösse: -
Ausgang: -
Besondere Merkmale: Zubehör für Stecker männlich/weiblich

MADE IN GERMANY

Beschreibung

Passendes Zubehör für unsere Steckverbindungen ST/E

Technische Daten

Dichtring	
Verwendung	Passend in Kabeleinführung der Steckverbinder,
	Schützt bedingt vor Feuchtigkeit und Schmutz.
Montage	Einfaches überstreifen über die Leitung, presst sich beim Schliessen des Deckels an.
Temperaturbelastung	200 °C Max.

Varianten

Artikelnummer
Beschreibung

ST/E-Z-101
Miniatur Dichtring; A=1,5 mm; 10 Stk.; passend für ST/E-01, ST/E-02, ST/E-03, ST/E-04

ST/E-Z-201
Standard Dichtring; A=1,5 mm; 10 Stk.; passend für ST/E-10, ST/E-12, ST/E-13, ST/E-14

ST/E-Z-202
Standard Dichtring; A=2,5 mm; 10 Stk.; passend für ST/E-10, ST/E-12, ST/E-13, ST/E-14

Masszeichnung

Dichtring für Standard TE-Stecker
Grommet for standard TE-connector

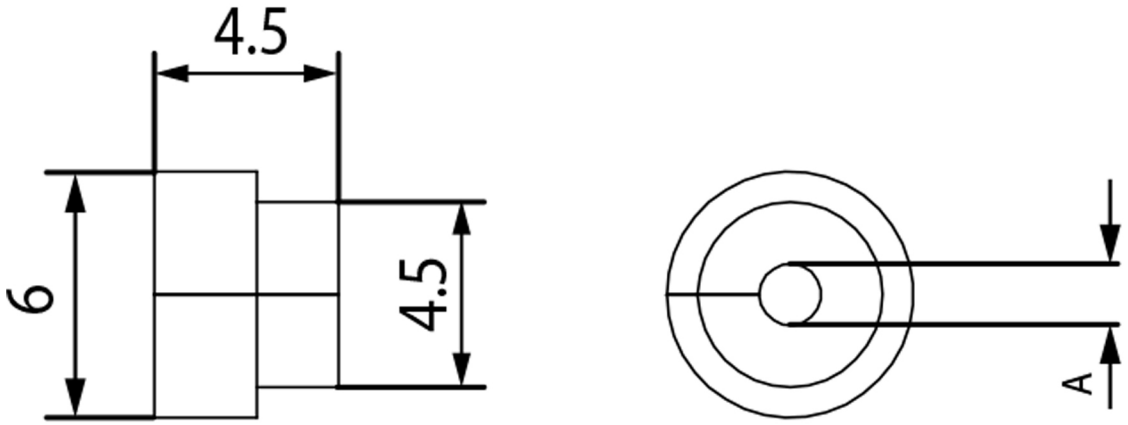
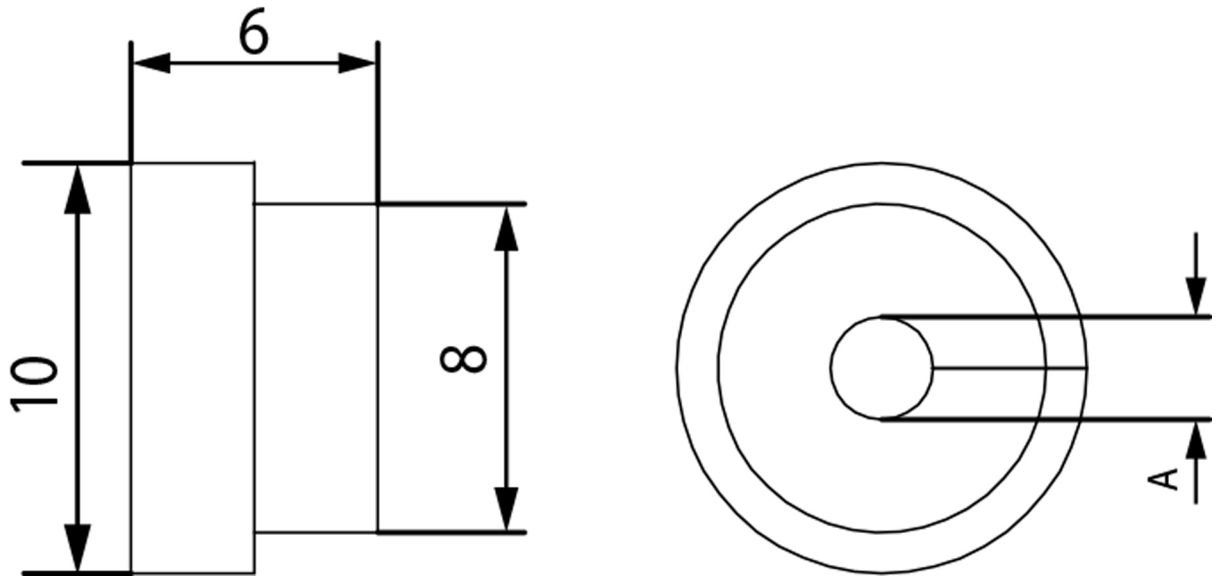
Dichtring für Miniatur TE-Stecker
Grommet for miniature TE-connector