FuehlerSysteme eNET International
Die Marke für Sensorik

D **DATENBLATT**

KM/E

Kanaltemperatur-Messumformer mit Montageflansch, aktiver Ausgang (0-10 V oder 4-20 mA)

Messgrösse: Temperatur
Ausgang: 0-10 V, 4-20 mA, 2 Relais
Besondere Merkmale: Schutzhülse: Ø 6 mm, Edelstahl, einfache Montage mittels mitgeliefertem Montageflansch.

MADE IN GERMANY

Beschreibung

Der KM/E Kanalmessumformer erfasst die Temperatur in gasförmigen Medien und wandelt diesen Messwert in ein lineares Ausgangssignal 0-10 V bzw. 4-20 mA um.
Als Option verfügt der Temperaturmessumformer über zwei potentialfreie Wechselkontakte und ein hintergrundbeleuchtetes Display. Der Displayinhalt lässt sich per Menü in 90° Schritten drehen und es können der Messwert, die eingestellte Schaltschwelle, der jeweilige Relaiszustand, die MIN/MAX Messwerte des ausgewählten Intervalls (1 h / 6 h / 12 h / 24 h) etc. abgelesen werden.
Bei der Displayversion kann der Anwender über das Menü einen individuellen Temperaturmessbereich festlegen.
Der Temperaturmessumformer wird mittels des im Lieferumfang enthaltenen Montageflanschs direkt z.B. auf den Kanal, Behälter etc. befestigt und kann im Servicefall schnell und einfach ausgetauscht werden.

Technische Daten

Messbereich Temp.	-30...+150°C
Skalierungen	-50...0°C, -50...+50°C, -50...+150°C, -30...+20°C, -30...+70°C, -20...+50°C, -20...+80°C, -20...+120°C, -20...+150°C, -10...+15°C, 0...+50°C, 0...+100°C, 0...+150°C, 0...+200°C, 0...+250°C, +10...+35°C
Messbereichskonfiguration	1 frei programmierbarer Messbereich über die Menüeingabe im Display (Messspanne min. 25 K)
Genauigkeit	±0,2 K + max. ±1,5% Spanne
Spannungsversorgung analog 0-10 V	24 V AC/DC (±5%)
Spannungsversorgung analog 4-20 mA	15...36 V DC, bürdenabhängig (Ubmin = 15 V + RLast*0,02A)
Stromaufnahme bei 0-10 V	Typ. 10 mA, 30 mA Peakstromaufnahme für 50 ms im Schaltmoment bei Option Relais
Stromaufnahme bei 4-20 mA	max. 20 mA / Ausgang, 40 mA Peakstromaufnahme für 50 ms im Schaltmoment bei Option Relais
Analogausgang 0-10 V	3-Leiteranschluss, min. Lastwiderstand 100 kOhm
Analogausgang 4-20 mA	2-Leiteranschluss (Transmitter), max. RLast(Ohm) = (+Ub - 15 V) / 0,02 A
Alarmausgang	2 x potentialfreier Wechselkontakt, 48 V, 1 A
Schalt-Hysterese Relais	Temperatur: 2K (ohne Display), 0,5...5K einstellbar (mit Display)
Elektrischer Anschluss	Schraubklemmen max. 1,5 mm²
Gehäuse	Polycarbonat PC UL 94 V0 mit Scharnierverschlüsse, Farbe signalweiss ähnlich RAL 9003
Kabeldurchführung	PG11-Verschraubung mit Zugentlastung
Anzeige	optionales LCD-Display mit Hintergrundbeleuchtung an/aus/auto
Material	Schutzhülse: Edelstahl VA 1.4571
Abmessungen	Gehäuse: L 89 x B 80 x H 47 mm, Schutzhülse: Ø 6 mm
Schutzart	IP65
Schutzklasse	III
Arbeitsbereich r.F.	0...98% r.F. in schadstofffreier, nicht kondensierender Luft
Betriebstemperatur	Fühler: -30...+150°C, Elektronik: -20...+70°C
Lagertemperatur	-20...+70°C
Montage	Montageflansch (im Lieferumfang enthalten)
Zulassungen	CE, EAC, RoHS

Varianten

Artikelnummer			
MB Temp. voreingestellt	Ausgang Temperatur	Einbaulänge	Version
KM/E-I100			
0...+100°C	4-20 mA	100 mm	ohne Display
KM/E-I100-2R			
0...+100°C	4-20 mA, 2 Wechsler	100 mm	ohne Display
KM/E-I100D			
0...+100°C	4-20 mA	100 mm	mit Display
KM/E-I100D-2R			
0...+100°C	4-20 mA, 2 Wechsler	100 mm	mit Display
KM/E-I200			
0...+100°C	4-20 mA	200 mm	ohne Display
KM/E-I200-2R			
0...+100°C	4-20 mA, 2 Wechsler	200 mm	ohne Display
KM/E-I200D			
0...+100°C	4-20 mA	200 mm	mit Display
KM/E-I200D-2R			
0...+100°C	4-20 mA, 2 Wechsler	200 mm	mit Display
KM/E-I300			
0...+100°C	4-20 mA	300 mm	ohne Display
KM/E-I300-2R			
0...+100°C	4-20 mA, 2 Wechsler	300 mm	ohne Display
KM/E-I300D			
0...+100°C	4-20 mA	300 mm	mit Display
KM/E-I300D-2R			
0...+100°C	4-20 mA, 2 Wechsler	300 mm	mit Display
KM/E-I400			
0...+100°C	4-20 mA	400 mm	ohne Display
KM/E-I400-2R			
0...+100°C	4-20 mA, 2 Wechsler	400 mm	ohne Display
KM/E-I400D			
0...+100°C	4-20 mA	400 mm	mit Display
KM/E-I400D-2R			
0...+100°C	4-20 mA, 2 Wechsler	400 mm	mit Display

Artikelnummer			
MB Temp. voreingestellt	Ausgang Temperatur	Einbaulänge	Version
KM/E-U100			
0...+100°C	0-10 V	100 mm	ohne Display
KM/E-U100-2R			
0...+100°C	0-10 V, 2 Wechsler	100 mm	ohne Display
KM/E-U100D			
0...+100°C	0-10 V	100 mm	mit Display
KM/E-U100D-2R			
0...+100°C	0-10 V, 2 Wechsler	100 mm	mit Display
KM/E-U200			
0...+100°C	0-10 V	200 mm	ohne Display
KM/E-U200-2R			
0...+100°C	0-10 V, 2 Wechsler	200 mm	ohne Display
KM/E-U200D			
0...+100°C	0-10 V	200 mm	mit Display
KM/E-U200D-2R			
0...+100°C	0-10 V, 2 Wechsler	200 mm	mit Display
KM/E-U300			
0...+100°C	0-10 V	300 mm	ohne Display
KM/E-U300-2R			
0...+100°C	0-10 V, 2 Wechsler	300 mm	ohne Display
KM/E-U300D			
0...+100°C	0-10 V	300 mm	mit Display
KM/E-U300D-2R			
0...+100°C	0-10 V, 2 Wechsler	300 mm	mit Display
KM/E-U400			
0...+100°C	0-10 V	400 mm	ohne Display
KM/E-U400-2R			
0...+100°C	0-10 V, 2 Wechsler	400 mm	ohne Display
KM/E-U400D			
0...+100°C	0-10 V	400 mm	mit Display
KM/E-U400D-2R			
0...+100°C	0-10 V, 2 Wechsler	400 mm	mit Display

Zubehör

MFL/E
Montageflansch

SWS/A
Strahlungs- und Wetterschutz

motrona AX350
AX350: touchMATRIX® Prozessanzeige mit zwei 16 Bit Analog-Eingängen, Touchscreen und Grafikdisplay

motrona AX020
AX020: Prozessanzeige für analoge Normsignale
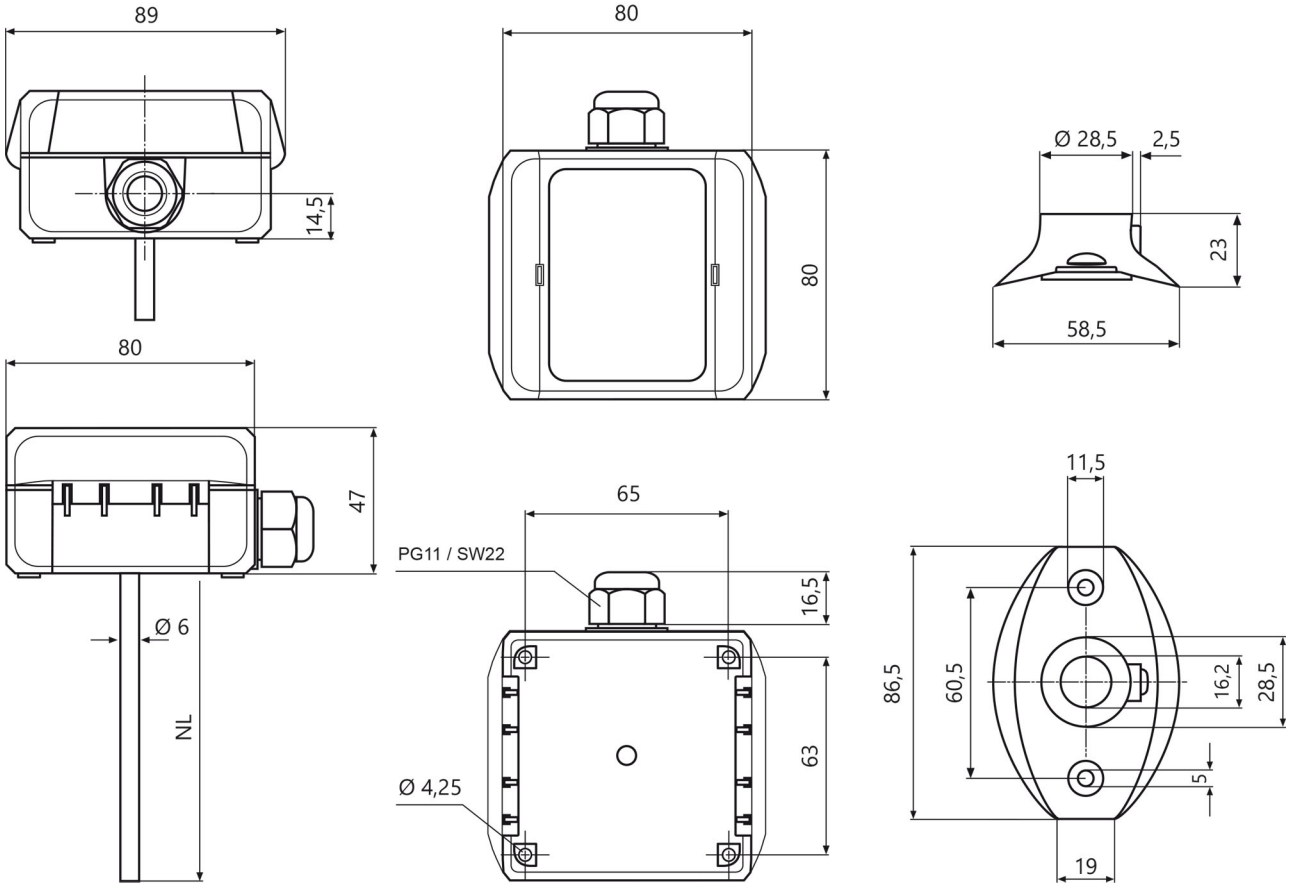
Masszeichnung