FuehlerSysteme eNET International
Die Marke für Sensorik

D **DATENBLATT**

FS6001

Wetterstation, aktiver Ausgang (0-10 V)

Messgrösse: Temperatur, rel. Feuchte, Helligkeit, Niederschlag, Windgeschwindigkeit, Dämmerung
Ausgang: 0-10 V
Besondere Merkmale: Niro-Haltebügel für Mast- oder Wandmontage (im Lieferumfang enthalten)

MADE IN GERMANY

Beschreibung

Die Wetterstation FS6001 erfasst je nach Ausführung die Parameter Windgeschwindigkeit, Niederschlag (ja/nein), Helligkeit (Ost/Süd/West), Temperatur, Luftfeuchte sowie Dämmerung. Die Messwerte werden als analoges Ausgangssignal bereitgestellt und können zur Steuerung von externen Geräten und / oder zur Erfassung analoger Messdaten genutzt werden. Die Helligkeit wird über drei unabhängige, in 90°-Segmenten (Ost/Süd/West) angeordnete Fotodioden erfasst, wobei jedem Segment ein Spannungsausgang 0-10 V zugeordnet ist. Sie verhalten sich linear zur Helligkeit. Zur Verhinderung von Betauung im Winter ist die Wetterstation mit einer elektronisch geregelten Heizung ausgerüstet. Darüberhinaus verfügt diese über eine serielle Schnittstelle (RS 422/485) und einem DCF77-Empfänger für Uhrzeit / Datum. Die kompakte Bauweise erlaubt eine einfache und unauffällige Montage. Alle aussen liegenden Teile sind korrosionssicher aus hochwertigem Kunststoff gefertigt. Die Wetterstation vereinigt in idealer Weise die Sensoren für die wichtigsten fünf Parameter, die zur Steuerung und Überwachung in der Gebäudeleittechnik, Haustechnik, Markisen und Jalousien Steuerung sowie Gewächshaus Steuerung notwendig sind.

Technische Daten

Regen (ja)	0 V
Regen (nein)	10 V
Messbereich Windgeschwindigkeit	0-40 m/s, Auflösung 0,1 m/s
Messbereich Temp.	-20...+60°C
Messbereich r.F.	0-100% r.F.
Messbereich Helligkeit	Helligkeit Ost / Süd / West: je 0-100 kLux, Dämmerung: 0-250 Lux
Messbereich Niederschlag	ja/nein
Genauigkeit	±2 K, ±3% r.F.
Sensor	Temperatur: Pt100 1/3 DIN (DIN IEC 751), Niederschlag: moduliertes Infrarotlicht, Windgesch.: Reed-Kontakt, Helligkeit: Fotodiode, Rel. Feuchte: kapazitiver Feuchtesensor
Spannungsversorgung	16...28 V DC oder 16...24 V AC
Stromaufnahme	mit Heizung: max. 250 mA, ohne Heizung: max. 150 mA
Analogausgang	0-10 V
Elektrischer Anschluss	PG-Verschraubung und 10 m LiYCY Kabel 16x0,14 mm² (PVC-Steuerleitungen, geschirmt, UV-beständig) (im Lieferumfang enthalten)
Gehäuse	Kunststoffgehäuse
Gewicht	1500 g
Schutzart	IP54
Betriebstemperatur	-40...+60°C
Montage	Niro-Haltebügel für Mast- oder Wandmontage (im Lieferumfang enthalten)
Zulassungen	CE, EAC, RoHS

Varianten

Artikelnummer	
Beschreibung	Ausgang
FS6001-U-B1H1R1T1W2	
Niederschlag: ja/nein, Helligkeit: 0-150 kLux, Dämmerung: 0-250 Lux, Windgeschwindigkeit: 1-40 m/s, Temperatur: -20...+60°C, Feuchte: 0-100% r.F.	0-10 V
FS6001-U-B1R1W2	
Niederschlag: ja/nein, Helligkeit: 0-150 kLux, Dämmerung: 0-250 Lux, Windgeschwindigkeit: 1-40 m/s	0-10 V

Zubehör

ZM/O

Meteorologie-Zubehör

FS6901

Standfuss mit Mastrohr

Masszeichnung

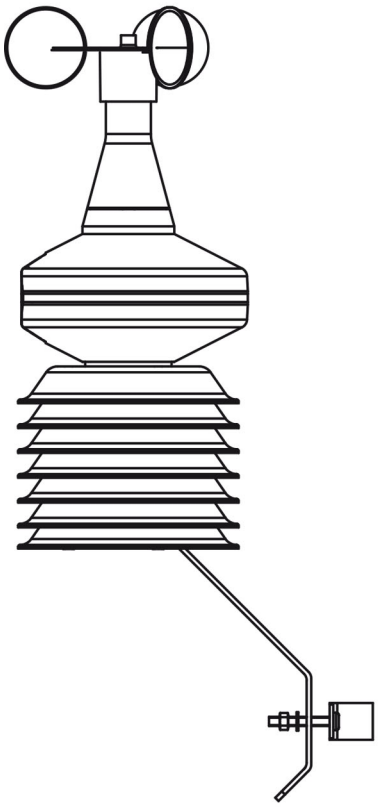

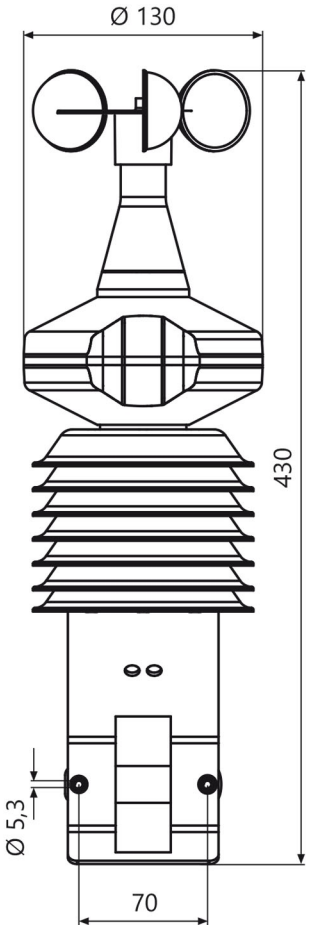

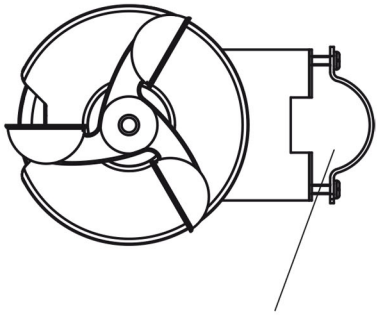

Spannbereich Ø 35 - Ø 50
clamping range Ø 35 - Ø 50