FuehlerSysteme eNET International
Die Marke für Sensorik

D **DATENBLATT**

DF/E

Deckeneinbautemperaturfühler

Messgrösse: Temperatur
Ausgang: Passiver Sensor
Besondere Merkmale: Unauffälliges Gehäusedesign, Schnappbefestigung

MADE IN GERMANY

Beschreibung

Der DF/E Deckenfühler im modernen, unauffälligen Gehäusedesign erfasst die Temperatur von -30 bis +60°C in gasförmigen Medien und ist mit allen gängigen Sensoren erhältlich. Der Temperaturfühler wird mittels 2 Spannfedern direkt in die abgehängte Decke oder Gipskartonwand montiert.

Technische Daten

Messbereich Temp.	-30...+60°C
Sensor	Pt100, Pt500, Pt1000, Ni1000, KTY, NTC, LM235Z (weitere auf Anfrage)
Schaltungsart	2-Leiteranschluss
Messstrom	ca. 1 mA
Elektrischer Anschluss	Abisolierte Enden mit Aderendhülsen
Leitung	125 mm Silikon-Leitung (2x0,75 mm², max. +180°C)
Isolationswiderstand	> 100 MOhm, bei +20°C (500 V DC)
Gehäuse	Aluminium, Farbe signalweiss ähnlich RAL 9003
Abmessungen	Gehäuse: Ø 22 mm, Abdeckung: Ø 30 mm
Schutzart	IP30
Schutzklasse	III
Lagertemperatur	-20...+50°C
Montage	in die Zwischendecke mittels 2 Spannfedern
Zulassungen	CE, EAC, RoHS

Varianten

Artikelnummer
Sensor

DF/E-10
Pt100 (DIN EN 60751 Kl. B)

DF/E-20
Pt1000 (DIN EN 60751 Kl. B)

DF/E-30
Ni1000 (wirbelgesintert) (±1%)

DF/E-40
Ni1000TK5000 (wirbelgesintert) (±1%)

DF/E-60
LM235Z (±1%)

DF/E-70
NTC20k (±1%)

DF/E-80
NTC10k (±1%)

DF/E-81
KTY 81-110 (±1%)

DF/E-82
KTY 81-121 (±1%)

DF/E-83
KTY 81-210 (KTY 10-6) (±1%)

Zubehör

SZ/E

Sonstiges Temperaturfühler-Zubehör

MUD/E

Pt100 Temperatur-Messumformer 0-10V / 4-20mA mit Doppel-PG-Gehäuse
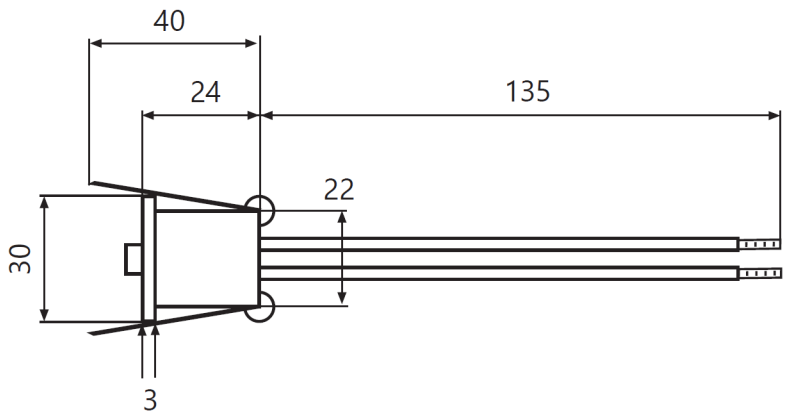
Masszeichnung